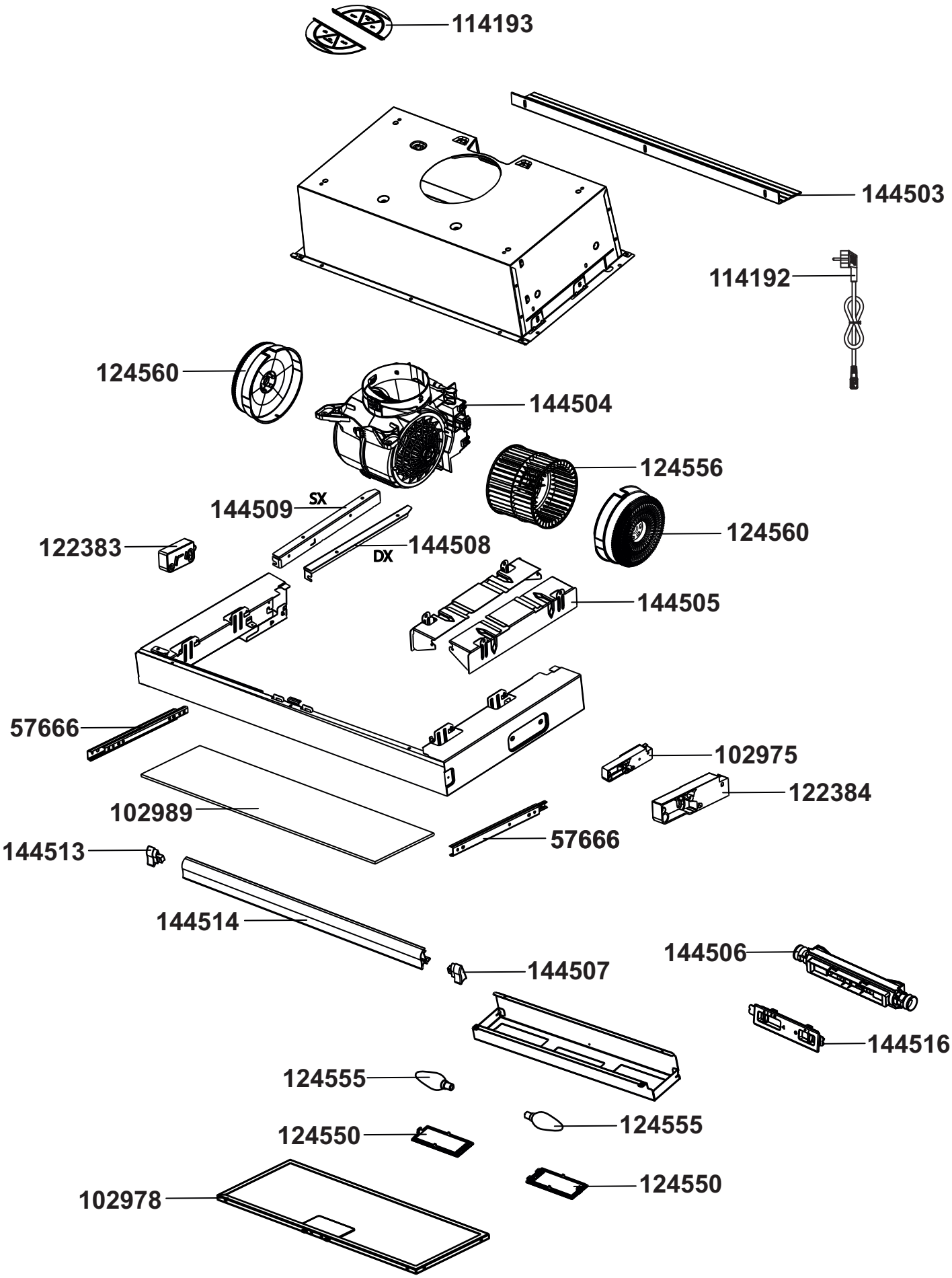
114193
144503
114192
124560
144504
124556
144509
SX
124560
122383
144508
DX
144505
57666
102975
122384
102989
57666
144513
144514
144506
144507
144516
124555
124555
124550
124550
102978